Expert en Manutention Logistique

FICHE TECHNIQUE EXPM01

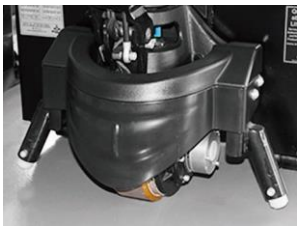

- **Léger, grande capacité**
- **Technologie antivibratoire pour batterie**
-
-
- **Sécurité**

contact@experlift.com
www.experlift.com

TEL: +33 (0)1 64 43 26 08
FAX: +33 (0)1 64 43 88 03

Parc du Levant - ZA Innovespace
333 av Marguerite Perey - 77127 Lieusaint

Expert en Manutention Logistique

Caractéristiques

P

Poids

Châssis

K
K

Dimensions

K
K
K

E

K
K

contact@experlift.com
www.experlift.com

TEL: +33 (0)1 64 43 26 08
FAX: +33 (0)1 64 43 88 03

Parc du Levant - ZA Innovespace
333 av Marguerite Perey - 77127 Lieusaint

Expert en Manutention Logistique

Performances

E

Moteurs électriques

Autres données

** Les paramètres du tableau sont pour le modèle standard. Pour plus d'informations, contactez-nous.*
** Les paramètres peuvent être modifiés sans préavis.*

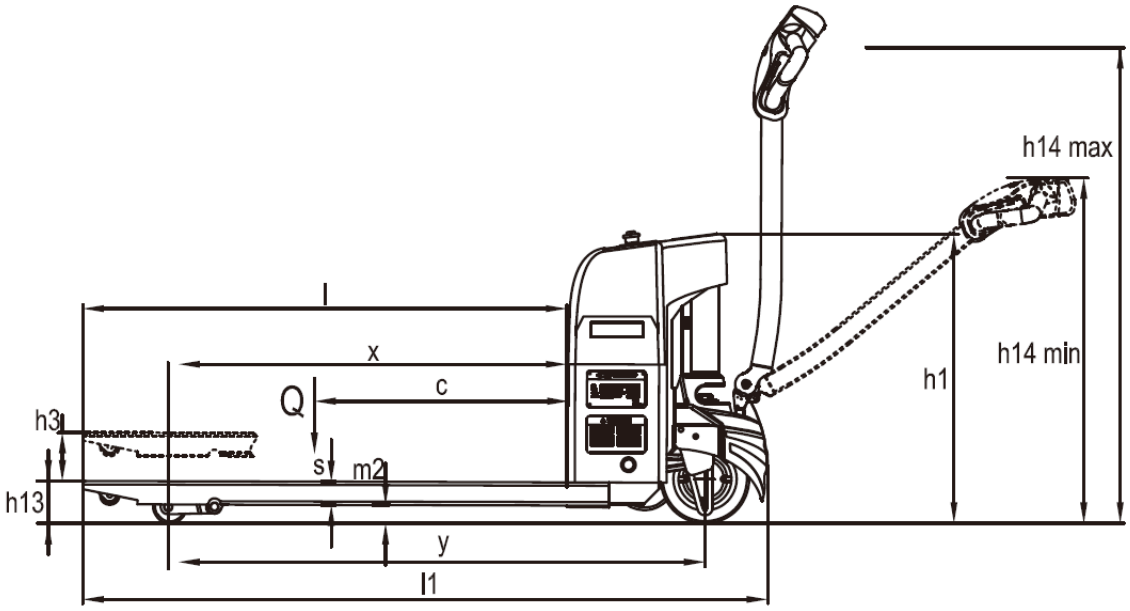

contact@experlift.com
www.experlift.com
TEL: +33 (0)1 64 43 26 08
FAX: +33 (0)1 64 43 88 03
Parc du Levant - ZA Innovespace
333 av Marguerite Perey - 77127 Lieusaint

Expert en Manutention Logistique

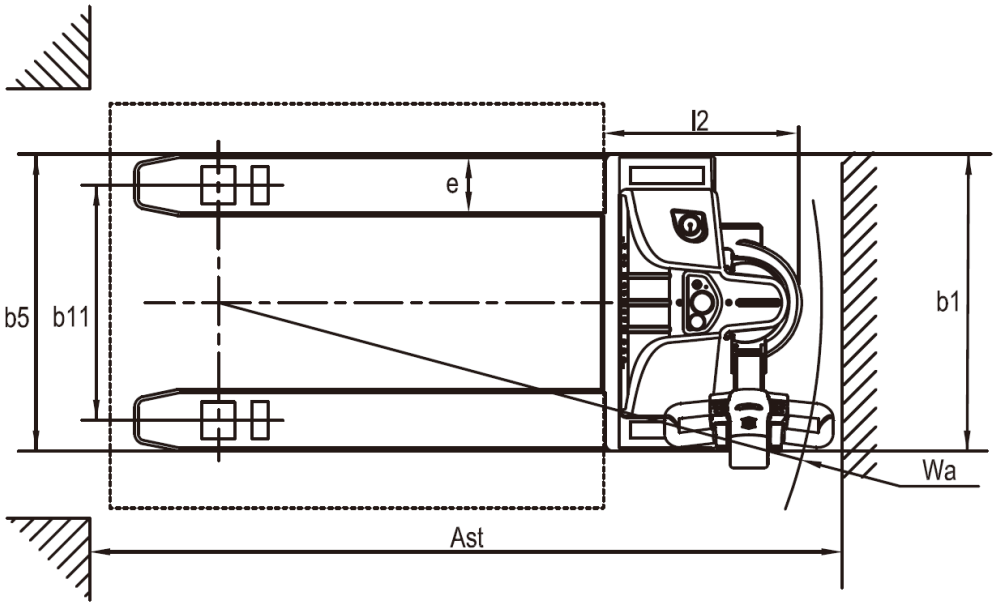

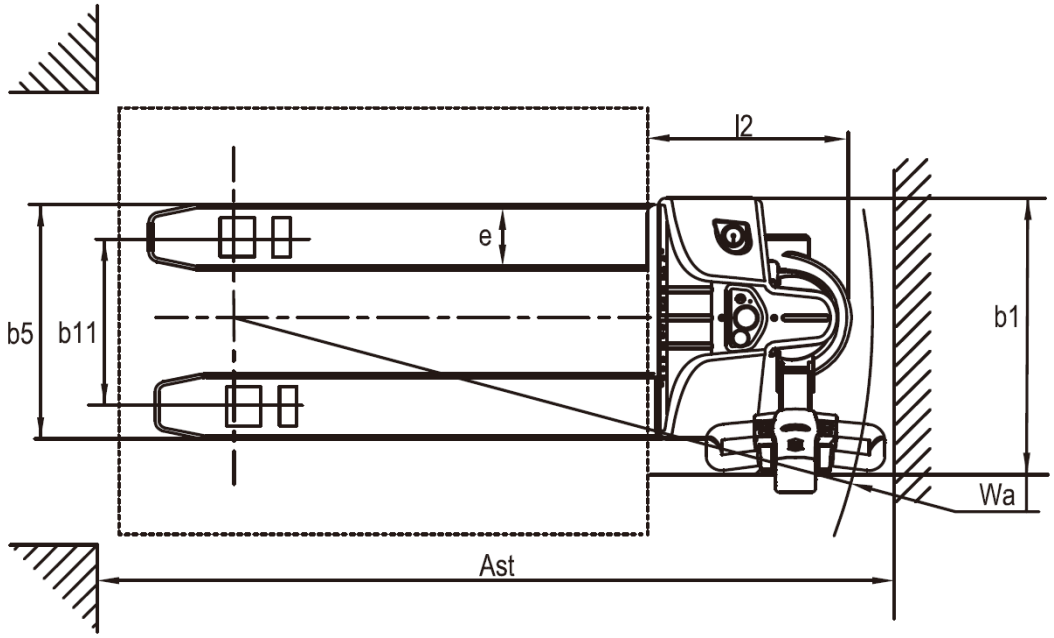

contact@experlift.com
www.experlift.com

TEL: +33 (0)1 64 43 26 08
FAX: +33 (0)1 64 43 88 03

Parc du Levant - ZA Innovespace
333 av Marguerite Perey - 77127 Lieusaint