Expert en Manutention Logistique

FICHE TECHNIQUE CBD20-URD Li

Photo non contractuelle

contact@experlift.com
shop.experlift.fr

Tel : +33 (0)1 64 43 26 08
Fax : +33 (0)1 64 43 88 03

Parc du Levant - ZA Innovespace
333 av Marguerite Perey - 77127 Lieusaint

FONCTIONNALITÉ

- Écran d'affichage OLED standard, instrument multifonctionnel, affichant plusieurs informations.
- Contrôleur AC à double puce, conforme à la norme EN1175-2020.
- Moteur AC sans balais de carbone et sans entretien.
- Ralentissement automatique dans les virages et vitesse de conduite qui diminue lors du changement d'angle de la poignée.
- Batterie latérale, facile à remplacer.
- La batterie ne se soulève pas, plus économe en énergie.
- Les batteries lithium LFP se chargent rapidement et sont performantes.

EXPERLIFT

contact@experlift.com
shop.experlift.fr

Tel : +33 (0)1 64 43 26 08
Fax : +33 (0)1 64 43 88 03

Parc du Levant - ZA Innovespace
333 av Marguerite Perey - 77127 Lieusaint

Expert en Manutention Logistique

Caractéristiques				
1.1	Modèle			CBD20-URD
1.2	Alimentation			Électrique
1.3	Position de l'opérateur			Porté debout
1.4	Capacité nominale	Q	kg	2000
1.5	Centre de gravité	c	mm	600
1.6	Empattement	y	mm	1530
Poids				
2.1	Poids propre (batterie incluse)		kg	667
Roues				
3.1	Type de roues			PU
3.2	Taille motrice		mm	Φ248 x 80
3.3	Taille galets		mm	Φ84 x 70
3.4	Taille stabilisatrice		mm	Φ115 x 55
3.5	Nombre de roues, motrice, galets, stabilisatrice		mm	1/2/4
Dimensions				
4.1	Hauteur minimale des fourches abaissées		mm	85
4.2	Hauteur de levage maximale des fourches		mm	205
4.3	Hauteur de levage maximale		mm	120
4.4	Largeur extérieur entre les fourches		mm	550
4.5	Largeur intérieur entre les fourches		mm	210
4.6	Longueur des fourches		mm	1200
4.7	Largeur des fourches		mm	170
4.8	Épaisseurs des fourches		mm	55
4.9	Longueur total		mm	2374
4.10	Largeur total		mm	790
4.11	Hauteur hors tout avec poignée		mm	1437
4.12	Hauteur hors tout sans poignée		mm	1026
4.13	Largeur d'allée avec palette 1000x1200 (sens de prise 1000)		mm	2510
4.14	Largeur d'allée avec palette 800x1200 (sens de prise 1200)		mm	2417
4.15	Rayon de braquage		mm	1775
Performances				
5.1	Vitesse de déplacement avec charge/sans charge		km/h	6/6
5.2	Vitesse de levée (en charge/à vide)		mm/s	30/35
5.3	Vitesse de descente (en charge/à vide)		mm/s	40/35
5.4	Pente maxi franchissable avec charge/sans charge		%	6/16
5.5	Frein de service			Électrique

EXPERLIFT

contact@experlift.com
shop.experlift.fr

Tel : +33 (0)1 64 43 26 08
Fax : +33 (0)1 64 43 88 03

Parc du Levant - ZA Innovespace
333 av Marguerite Perey - 77127 Lieusaint

Moteurs électriques				
6.1	Moteur de traction puissance S2 60 min		kW	AC 1.5
6.2	Moteur de levage S3 15%		kW	DC 1.2
6.3	Tension de la batterie / Capacité nominale		V/ Ah	24/150
6.4	Chargeur		V/A	24/100
6.5	Poids de la batterie		kg	97
Autres données				
7.1	Type de variateur			Électronique
7.2	Type de direction			AC

**Les paramètres du tableau sont pour le modèle standard. Pour plus d'informations, contactez-nous.*
**Les paramètres peuvent être modifiés sans préavis.*

EXPERLIFT

contact@experlift.com
shop.experlift.fr

Tel : +33 (0)1 64 43 26 08
Fax : +33 (0)1 64 43 88 03

Parc du Levant - ZA Innovespace
333 av Marguerite Perey - 77127 Lieusaint

Expert en Manutention Logistique

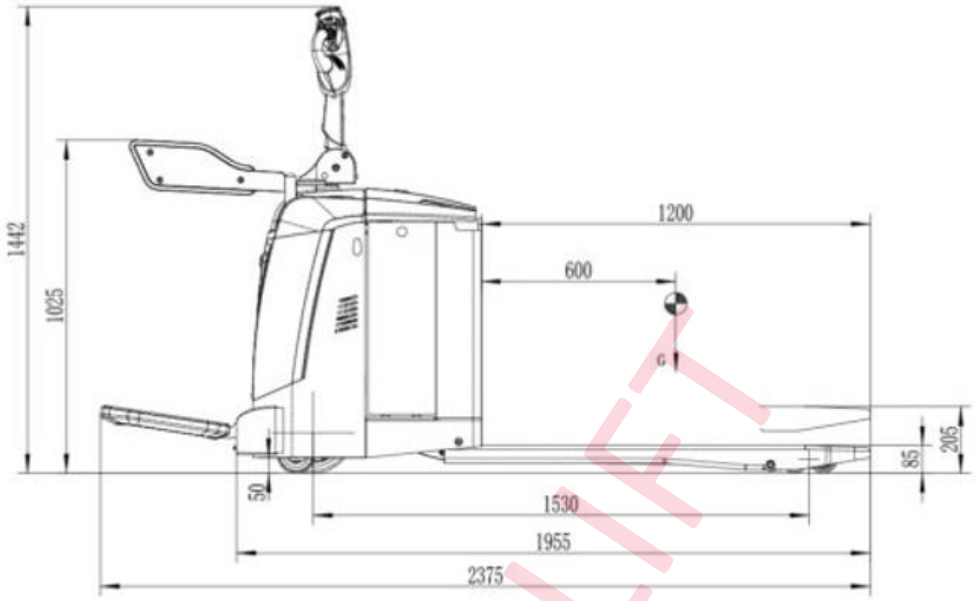

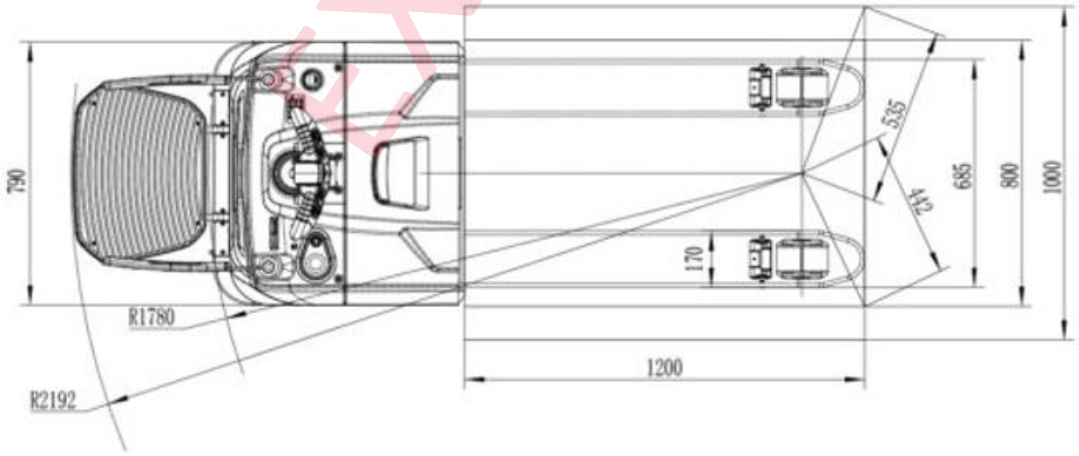

EXPERLIFT

contact@experlift.com
shop.experlift.fr

Tel : +33 (0)1 64 43 26 08
Fax : +33 (0)1 64 43 88 03

Parc du Levant - ZA Innovespace
333 av Marguerite Perey - 77127 Lieusaint